K-5118

Medium Duty Closer

Cierrapuerta para servicio mediano

Tirant de porte de service moyen

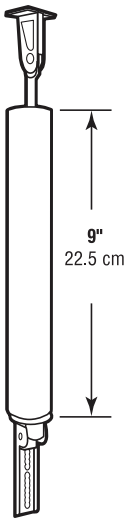

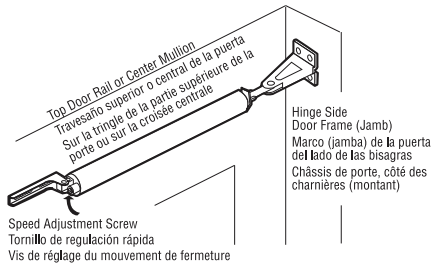

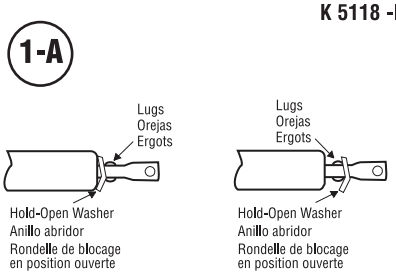

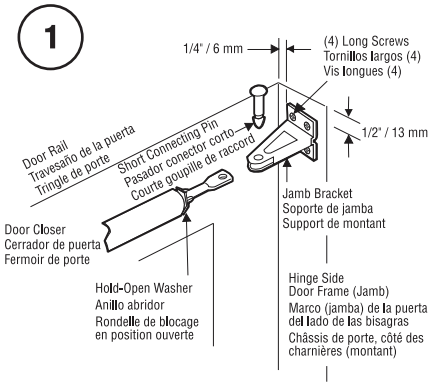

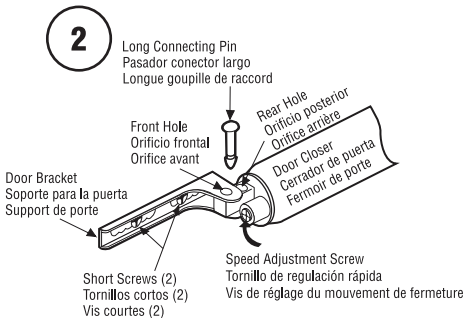

CAUTION: BE SURE TO READ BEFORE DRILLING HOLES.
NOTE: BEFORE INSTALLATION, CHECK DOOR TO SEE THAT IT CLOSES AND LATCHES FREELY. Closer may be installed on rail at top of door or on mullion strip near center, whichever is desired.

STEP 1: At desired height, mark hinge side door frame for jamb bracket 1/4" in from face of storm or screen door, and at least 1/2" down from top of frame. Be sure open side of bracket and arrow faces door. Drill four 3/32" diameter pilot holes and fasten bracket with 4 long screws as shown. Using short pin, connect closer rod to bracket.

WARNING (1-A)
BEFORE locating door bracket, be sure that lugs on rod are resting against **"HOLD-OPEN WASHER."** This will give proper tension setting for door bracket installation. **AFTER** completing installation, move **"HOLD OPEN WASHER"** in back of lugs on rod. NOTE: This is the natural location of washer on closer.

STEP 2: Attach door bracket to closer with long pin in front hole as shown. With door tightly closed and latched, hold closer and door bracket in level position and mark center hole of each slot and drill two 3/32'' diameter pilot holes. Fasten to door with 2 short screws as shown. Closer is now ready to operate. Open door and move **''HOLD-OPEN WASHER''** back on rod. Closing speed is regulated by turning adjustment screw counter clockwise for faster closing.

CUIDADO: CERCIÓRESE DE LEER ANTES DE TALADRAR LOS ORIFICIOS.
NOTA: ANTES DE INSTALAR, CERCIÓRESE QUE LA PUERTA Y EL PESTILLO CIERREN LIBREMENTE. El cerrador de puertas puede instalarse en el travesaño superior de la puerta o en el central, según se desee.

PASO 1: Marque el lado con bisagras del marco a la altura deseada para el soporte en la jamba, a 6 mm de la cara de la puerta para tormentas o de malla, y por lo menos a 13 mm bajo el marco superior de la puerta. Asegúrese que el lado abierto del soporte y la flecha apunten hacia la puerta. Taladre cuatro orificios piloto de 3/32" de diámetro y fije el soporte con 4 tornillos, largos como se ilustra. Usando el pasador corto, conecte el brazo cerrador al soporte.

Advertencia (1-A)
Para la tensión adecuada para instalar el soporte de la puerta, **PRIMERO** asegúrese que las orejas en el brazo descansen en el **"ANILLO ABRIDOR". DESPUÉS** de completar la instalación, mueva el **"ANILLO ABRIDOR"** de atrás de las orejas sobre el brazo. **NOTA:** Esta es la ubicación natural del anillo en el cerrador.

PASO 2: Fije el soporte de la puerta en el cerrador con el pasador largo en el orificio del frente, como se ilustra. Con la puerta bien cerrada y el pestillo puesto, sostenga el cerrador y el soporte de la puerta nivelados, marque el centro de cada orificio y
taladre dos orificios piloto de 3/32". Instale en la puerta con dos tornillos cortos como se ilustra. Ahora el cerrador está listo para operar. Abra la puerta y regrese el **ANILLO ABRIDOR** al brazo. La velocidad de cierre se regula girando el tornillo regulador contra el sentido del reloj para que cierre más rápido.

ATTENTION: ASSUREZ-VOUS DE LIRE ATTENTIVEMENT AVANT DE PERCER LES ORIFICES.
NOTE: AVANT L'INSTALLATION, VÉRIFIEZ LA FERMETURE ET L'ENCLENCHEMENT CORRECT DE LA PORTE. Le fermoir peut être installé au choix sur la tringle à la partie supérieure de la porte ou sur la bande de croisée près du centre.

ÉTAPE 1: À la hauteur désirée, marquez le châssis de la porte sur le côté des charnières pour le support du montant à 6 mm à l'intérieur de la surface de la porte double ou de la porte grillagée et à au moins 13 mm sous la partie supérieure du châssis. Assurez-vous que le côté ouvert du support et les flèches, font face à la porte. Percez quatre orifices pilotes de 3/32" et fixez le support avec les 4 vis longues comme illustré. En utilisant la goupille courte, raccordez la tige de fermeture au support.

Avertissement (1-A)
AVANT d'établir la position finale du support sur la porte, assurez-vous que les ergots sur la tige reposent sur la **"RONDELLE DE BLOCAGE EN POSITION OUVERTE"**. Ceci fournira le réglage de tension appropriée pour l'installation du support de la porte. **APRÈS** avoir complété l'installation, déplacez la **"RONDELLE DE BLOCAGE EN POSITION OUVERTE"** à l'arrière des ergots sur la tige. **NOTE:** Celle-ci est la position naturelle de la rondelle sur le fermoir.

ÉTAPE 2: Raccordez le support de porte au fermoir en utilisant la goupille longue dans l'orifice avant comme illustré. Avec la porte fermée et le loquet engagé, tenez le fermoir et le support de porte au niveau, marquez l'orifice du centre de chaque fente et percez deux orifices pilotes d'un diamètre de 3/32". Fixez sur la porte avec les deux vis courtes comme illustré. Le fermoir est maintenant prêt à fonctionner. Ouvrez la porte et déplacez la "rondelle de blocage en position ouverte" vers l'arrière. La rapidité du mouvement de fermeture est régularisée en tournant la vis de réglage dans le sens contraire des aiguilles d'une montre pour accélérer la fermeture.

NOTE: Installation drawings are typical for this style of replacement part. They may not show a part identical to the one you are installing.

NOTA: Los dibujos para la instalación son genéricos para repuestos de este tipo; por lo que podrían no mostrar una pieza idéntica a la que usted esté instalando.

REMARQUE : Les dessins d'installation sont typiques pour ce style de pièce de rechange. Ils pourraient ne pas illustrer une pièce identique à celle que vous installez.

PRIME-LINE®
26950 San Bernardino Ave., Redlands, CA 92374

© 2010 Prime-Line Products